TERMOFOL

CZ **NÁVOD K OBSLUZE**

DIGITÁLNÍ TERMOSTAT S BAREVNÝM LCD DISPLEJEM

TF-H7 SMART WIFI

CZ

Instalační a uživatelská příručka

POPIS

Termostat TF-H7 WiFi zajišťuje přesné ovládání vytápění, zobrazuje také informace o počasí, kvalitě ovzduší (PM 2,5) a má také čidlo vlhkosti. Je vybaven barevným displejem a umožňuje dálkové ovládání prostřednictvím WiFi. Díky stupni krytí IP31 je odolný vůči podmínkám každodenního používání. Je kompatibilní s aplikací TERMOFOL Smart a zajišťuje maximální komfort a úsporu energie.

UPOZORNĚNÍ

Abyste předešli riziku úderu elektrickým proudem, odpojte před instalací termostatu přívod elektrické energie na hlavním servisním panelu. Udržujte ventilační otvory termostatu čisté a bez překážek. Veškerá elektroinstalace musí být zhotovena v souladu s místními a národními elektrotechnickými předpisy a nařízeními. Instalaci musí provést kvalifikovaný odborník.

SPECIFIKACE

Napájení:
90~240 VAC 50/60 Hz

Napětí:
16A

Čidlo:
NTC (10k) 1% a vlhkost

Rozsah teplot:
5 ~ 35 °C

Rozsah zobrazení teploty:
1 ~ 70 °C

Přesnost:
±0,5 °C

Zobrazované na barevném displeji:
Počasí | PM 2.5 | Vlhkost

Celkové rozměry:
90x90 mm

Rozměry bez rámu:
60x60 mm

Stupeň krytí:
IP31

termofol.cz

POPIS TLAČÍTEK A KLÁVES

BOČNÍ TLAČÍTKO

Krátkým stisknutím termostat zapnete/vypnete.

Zapněte napájení, krátce stiskněte pro vstup do MENU.

1 Krátkým stisknutím snížíte teplotu.
2 V režimu programování krátkým stisknutím přepnete do dočasného manuálního režimu.
3 Dlouhým stisknutím termostat odemknete/zamknete.

1 Krátkým stisknutím zvýšíte teplotu.
2 V režimu programování se krátkým stisknutím přepnete dočasný manuální režim.
3 Dlouhým stisknutím se zobrazí teplota externího čidla.

IKONY NA DISPLEJI

Programovatelný režim

Manuální režim

Dočasný manuální režim

Po připojení WiFi:

22.5 °C Počasí

PM2.5 25 Kvalita vzduchu

Režim prázdniny, dny dovolené a teplotu lze nastavit tak, aby fungovaly v režimu odpočítávání

Topení zapnuto, absence znamená žádné vytápění

Dětský zámek

Ikona hodin

Aktivní funkce otevřeného okna

Chybový alarm (konkrétní příčinu alarmu lze zkontrolovat na stránce „Informace“)

Vlhkost v místnosti

Návrat do posledního menu

INSTALACE TERMOSTATU
ELEKTRICKÉ PŘIPOJENÍ

1. Oddělte rámeček a adaptér od termostatu tak, že jej budete držet oběma rukama po stranách.

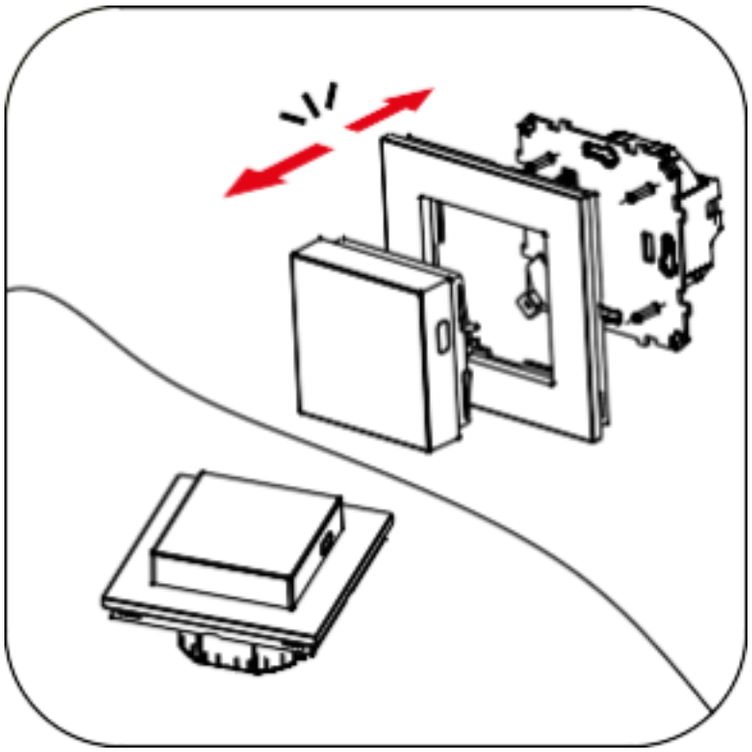

Obr. 1.

2. Pomocí montážních šroubů upevněte termostat do instalační krabice (ø 60 mm)

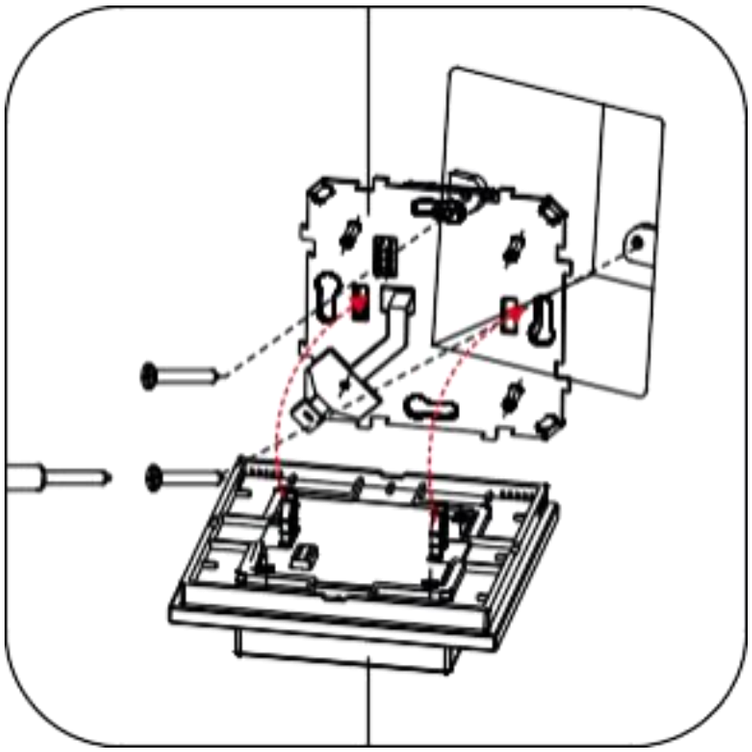

Obr. 2.

3. Připojte kabely (obr. 3):
- Neutrální vodič (N) na svorku 2.
- Fázový vodič (L) na svorku 1.

4. Připojení topného zařízení (topná rohož, topná fólie)

- Vstup fázového vodiče (K1) na svorku 3.
- Výstup fázového vodiče (K2) na svorku 4.

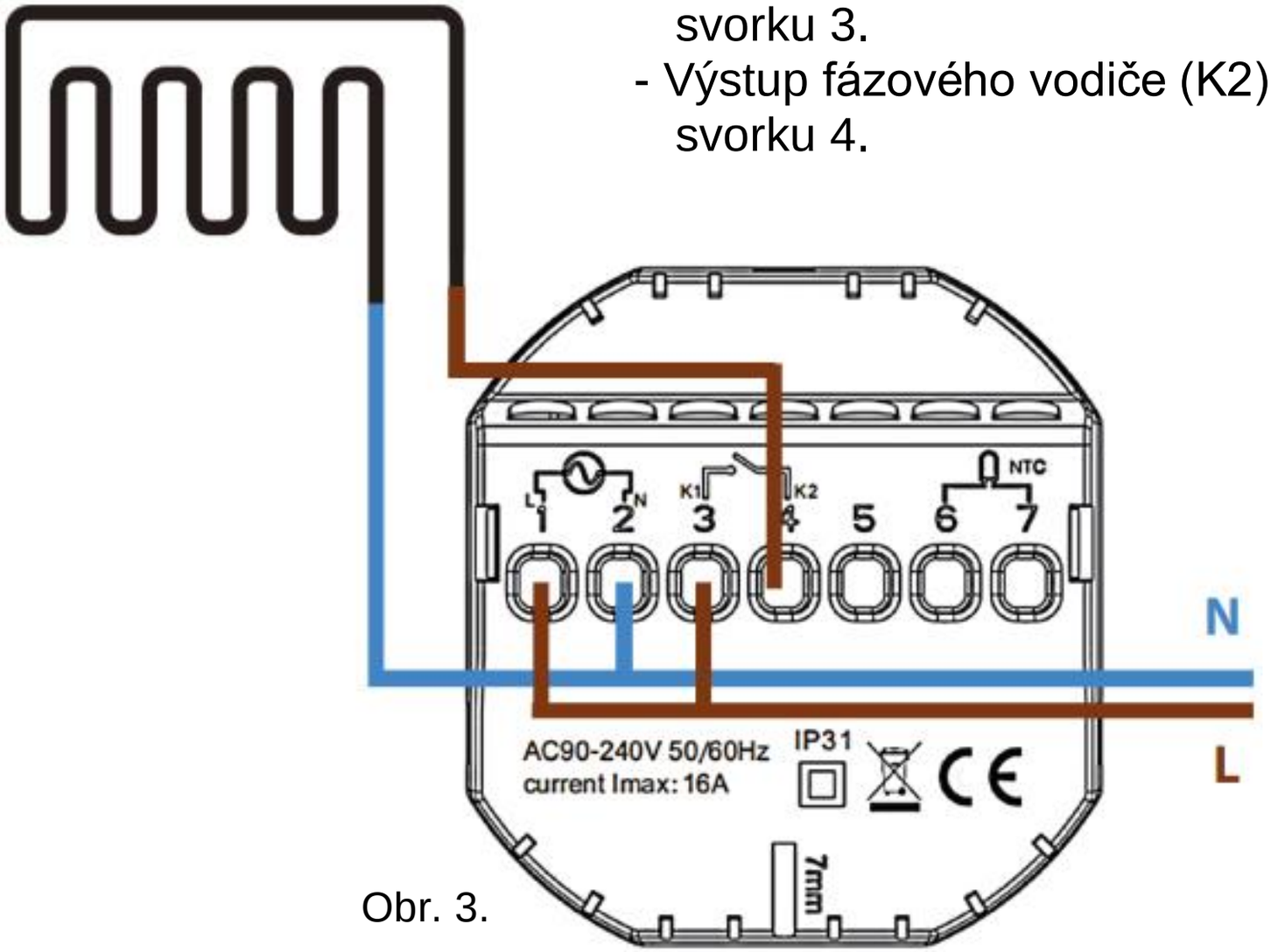

Obr. 3.

5. Připojení externího teplotního čidla NTC:

- Svorky 6 a 7 (na polaritě nezáleží).

6. Nakonec připevněte rám k adaptéru namontovanému v krabici. Poté připojte displej ke zbytku panelu, dokud neuslyšíte charakteristické cvaknutí.

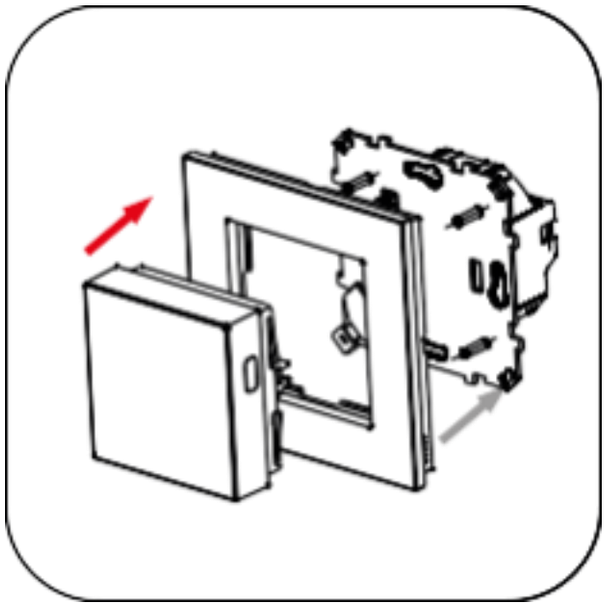

Obr. 4.

NASTAVENÍ FUNKCÍ MENU

1. Stiskněte **tlačítko menu**

2. V menu jsou dostupné následující položky:
Informace | Obecné | Pokročilé | Parametry programování

3. Chcete-li vstoupit do menu **Obecné | Pokročilé | Parametry programování**, musíte zadat heslo **„1234“** (výchozí)

4. Heslo lze změnit v menu „Pokročilé“.

5. Změny parametrů se provádějí pomocí šipek a potvrzení tlačítkem menu

6. Návrat do předchozí nabídky nebo na domovskou obrazovku se provádí pomocí bočního tlačítka nebo pomocí ikony návratu.

POPIS FUNKCÍ TERMOSTATU

1. Informace

Na displeji termostatu se zobrazuje řada informací, které umožňují sledovat podmínky v místnosti a výkon topného systému v reálném čase. Mezi hlavní údaje patří:

Položka	Popis
Teplota v místnosti	- aktuální teplota v místnosti
Vnější teplota (volitelně)	- teplota podlahy, pokud je připojeno vnější čidlo
Vlhkost v místnosti	- aktuální úroveň vlhkosti v místnosti
Spotřeba energie za předchozí den	- množství energie spotřebované topným systémem v předchozím dni
Celková spotřeba energie	- celkové množství energie spotřebované od instalace termostatu
Místní teplota	- teplota na určitém místě, (se zapnutým WiFi a lokalizací v aplikaci)
Místní vlhkost	- vlhkost na určitém místě, (se zapnutým WiFi a lokalizací v aplikaci)
Stav sítě WIFI	- informace o stavu síťového připojení zařízení

2. Obecné

Toto okno umožňuje konfigurovat základní nastavení termostatu, jako je jazyk rozhraní, datum a čas, jas displeje, provozní režim, zámek zařízení, chybové alarmy a stav síťového připojení.

Položka	Popis
Volba jazyka	Umožňuje nastavit jazyk rozhraní z dostupných možností: ENG, Polish, Deutsch, Espana. **Výchozí nastavení: ENG**
Nastavení času	Možnost zadání data a času ve formátu: rok-měsíc-den-týden-hodina-minuta
Jas displeje	Možnost přizpůsobení jasu displeje v rozsahu 1 až 10. **Výchozí nastavení: 9**
Nastavení režimu	Dostupné režimy: Manuální, Programovatelný, prázdninový **Výchozí**: **Manuální**
Nastavení zámku	Umožňuje uzamknout nebo odemknout zařízení **Výchozí: Odemknutý**
Druh chyby	Poukazuje na typ poruchy.
Připojení WiFi	Poskytuje informace o stavu síťového připojení - Zahájit síťové připojení (Ano/Ne). **Výchozí: Bez připojení**

3. Pokročilé

Tato část obsahuje možnosti jemného doladění nastavení termostatu, včetně teplotní kompenzace, úrovně hystereze a hodnot ochrany proti vysoké a nízké teplotě.

Položka	Popis	Výchozí
Kontrola teploty	-9~+9	-1
Hystereze vnitřního čidla	0,5~2,5	1
Hystereze vnějšího čidla	1~9	2
Hodnota ochrany proti vysoké teplotě	20-70	29
Funkce ochrany proti vysoké teplotě	ON/OFF	ON
Hodnota ochrany proti nízké teplotě	1-10	5
Funkce ochrany proti nízké teplotě	ON/OFF	ON
Maximální nastavení teploty	20-70	35
Minimální nastavení teploty	1-10	5
Teplota alarmu otevřeného okna	5-25	10

Čas alarmu otevřeného okna	5-60 min	15
Funkce alarmu otevřeného okna	ON/OFF	OFF
Teplota prázdninového režimu	10-70	15
Čas prázdninového režimu	1-30 dní	1
Druh čidla	vnitřní/vnější /vnitřní a vnější	vnitřní a vnější
Typ rodičovského zámku	plný zámek, částečný zámek	částečný zámek
Výkon ohřevu	100-3500W	2000
Nastavení hesla		1234
Funkce hesla	ON/OFF	ON
Vymazání spotřeby energie za předchozí den	ANO / NE	Ne
Vymazání celkové spotřeby energie	ANO / NE	Ne
Obnovení továrního nastavení	ANO / NE	Ne

4. Parametry programování

Tato sekce umožňuje konfigurovat teplotní harmonogramy na základě definovaných období a dnů v týdnu. Uživatelé si mohou vybrat mezi různými typy programování (5+2, 6+1, 7 dní) a upravit nastavení teploty pro konkrétní časové úseky.

Položka	Parametr	Výchozí
Typ programování	5+2/6+1/7 dní	5+2

Nastavení parametrů pro jednotlivá období v pracovní a nepracovní dny. Po vstupu do dané sekce nastavte čas a zvolenou teplotu.

Sekce	Období	Teplota (výchozí)
Sekce 1	6:00-08:00	20
Sekce 2	8:00-11:30	15
Sekce 3	11:30-13:30	15
Sekce 4	13:30-17:00	15
Sekce 5	17:00-22:00	15
Sekce 6	22:00-06:00	15

STAŽENÍ APLIKACE

Termostat funguje pouze se **sítěmi WiFi 2,4 GHz**. Ovládání termostatu probíhá pomocí **aplikace TERMOFOL SMART** dostupné pro platformy Android i iOS. Stáhněte si aplikaci TERMOFOL SMART do svého mobilního zařízení pomocí následujících QR kódů:

Android:

iOS:

1. Nainstalujte staženou aplikaci do svého mobilního zařízení.
2. Povolte v mobilním zařízení služby určování polohy.
3. Připojte svoje mobilní zařízení k síti WiFi, se kterou bude termostat spárován.
4. Zaznamenejte si heslo WiFi sítě, které bude vyžadováno během procesu konfigurace.

REGISTRACE ÚČTU V APLIKACI

1. Otevřete aplikaci Termofol Smart a v prvním okně vyberte možnost „Registrovat“.

2. V dalším okně vyberte svou zemi a zadejte e-mailovou adresu.

3. Zkontrolujte svou e-mailovou schránku, kde najdete ověřovací kód, ten zadejte v registračním okně.

4. Nastavte heslo pro svůj účet, které bude použito pro budoucí přihlášení. Dokončete proces registrace.

REŽIM PÁROVÁNÍ WiFi

1. Zapněte termostat.
2. Stiskněte **tlačítko menu**.
3. Zvolte **„Obecné“** a znovu potvrďte **tlačítkem**
4. Na výzvu zadejte heslo **„1234“.**
5. Vyberte poslední položku **„Spoj. WiFi”.** Potvrďte **„Zahájit síťové připojení“** kliknutím na **„ANO“**.
6. Zahájit připojování termostat k síti WiFi.

PŘIPOJENÍ TF-H7 V APLIKACI

Termostat TF-H7 SMART WiFi lze připojit k aplikaci TERMOFOL SMART prostřednictvím sítě WiFi 2,4 GHz. Před párováním se ujistěte, že je termostat v dosahu sítě, a připravte si název a heslo sítě WiFi.

1. Kliknutím na tlačítko „Přidat zařízení“ přidejte zařízení TF-H7 SMART WIFI

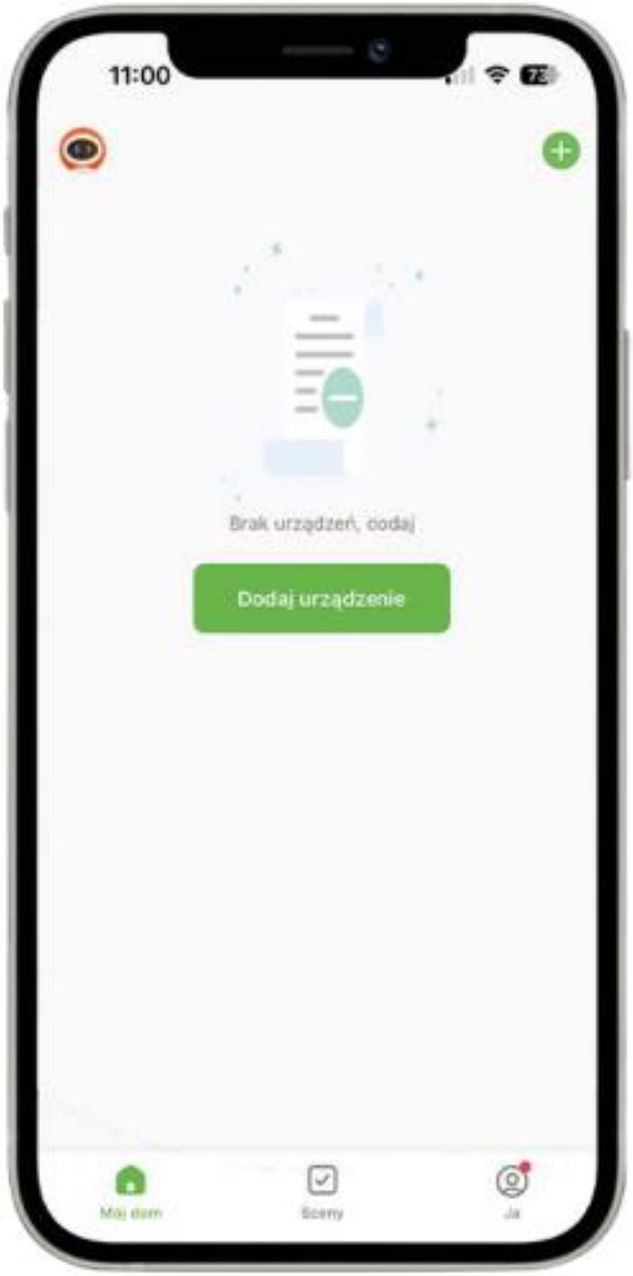

2. Zkontrolujte, zda je termostat v režimu párování (viz předchozí strana)

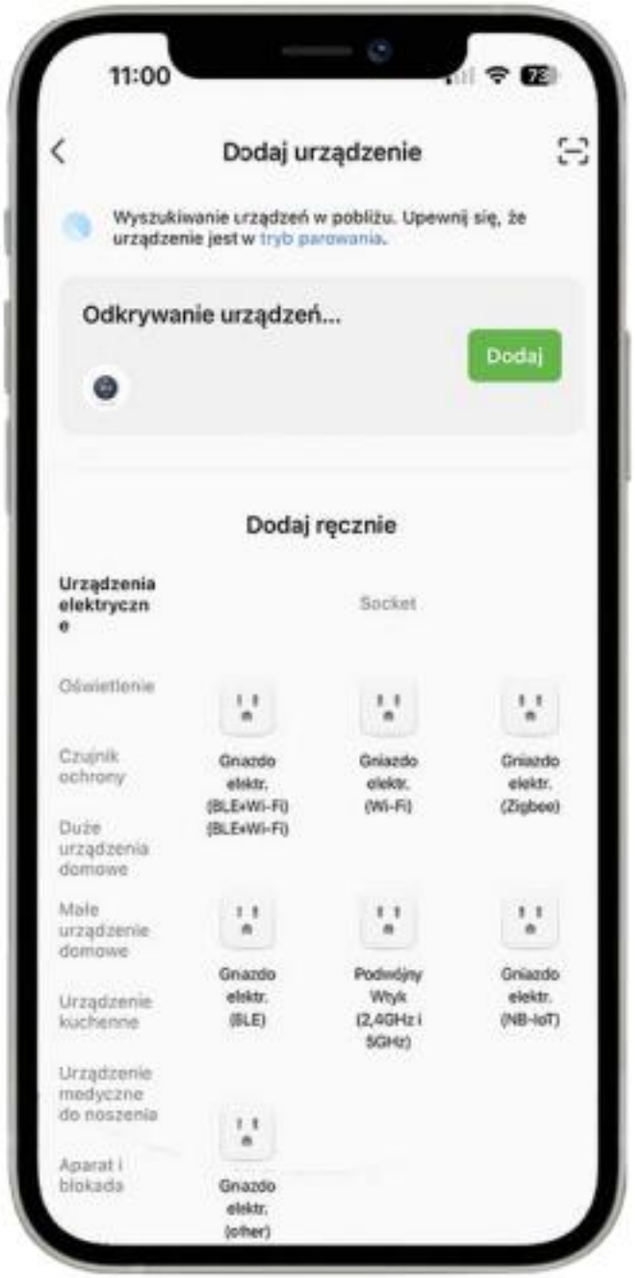

3. Zadejte informace o své síti WiFi. Kliknutím na tlačítko „Další“ pokračujte.

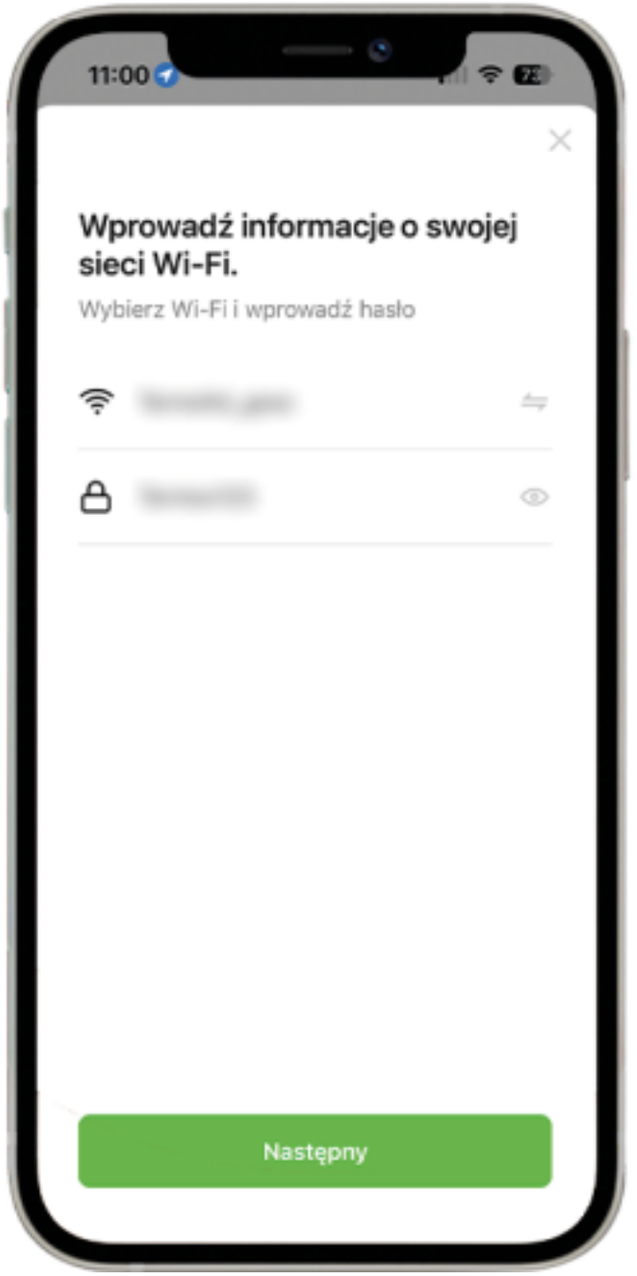

4. Termostat se automaticky připojí k aplikaci.

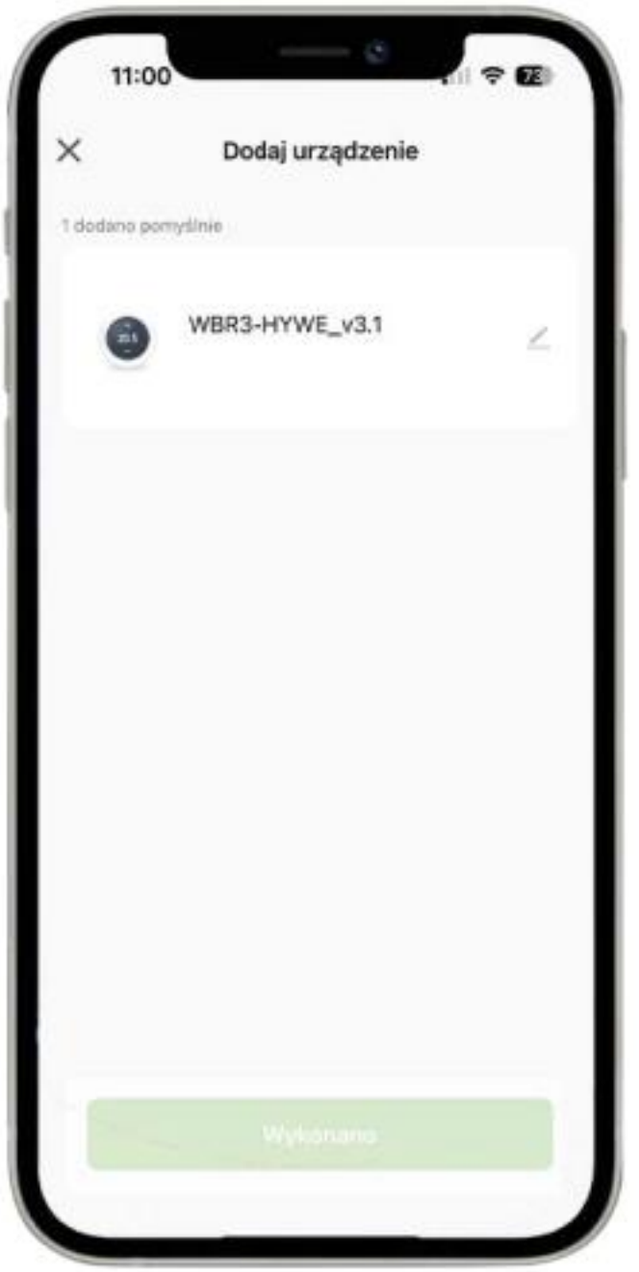

5. TF-H7 byl úspěšně spárován s Termofol Smart. Po kliknutí na tlačítko „Dokončeno“ se zobrazí ovládací obrazovka.

6. Nyní můžete termostat ovládat přímo z aplikace.

ZÁRUKA

Na termostat TF-H7 se vztahuje tříletá záruka od data prodeje.

3 ROKY

ZÁRUKA
TF-H7 SMART WIFI

ROZŠÍŘENÝ NÁVOD K OBSLUZE

Další podrobné pokyny k obsluze jsou k dispozici po naskenování QR kódu. Tento návod obsahuje širší popis pokročilých nastavení termostatu i aplikace Termofol Smart s případnými dalšími vysvětlivkami.

POPIS SYMBOLŮ

Zařízení splňuje požadavky stanovené v klíčových směrnicích Evropské unie, které zajišťují jeho bezpečné používání, elektromagnetickou kompatibilitu a soulad s předpisy na ochranu životního prostředí.

Tento symbol označuje povinnost tříděného sběru odpadu. Použité zařízení nevyhazujte do komunálního odpadu. Netřídění odpadu může mít negativní dopady na životní prostředí a lidské zdraví v důsledku přítomnosti nebezpečných materiálů v zařízení. Správné chování domácností umožňuje opětovné využití, regeneraci a recyklaci odpadních elektrických a elektronických zařízení.